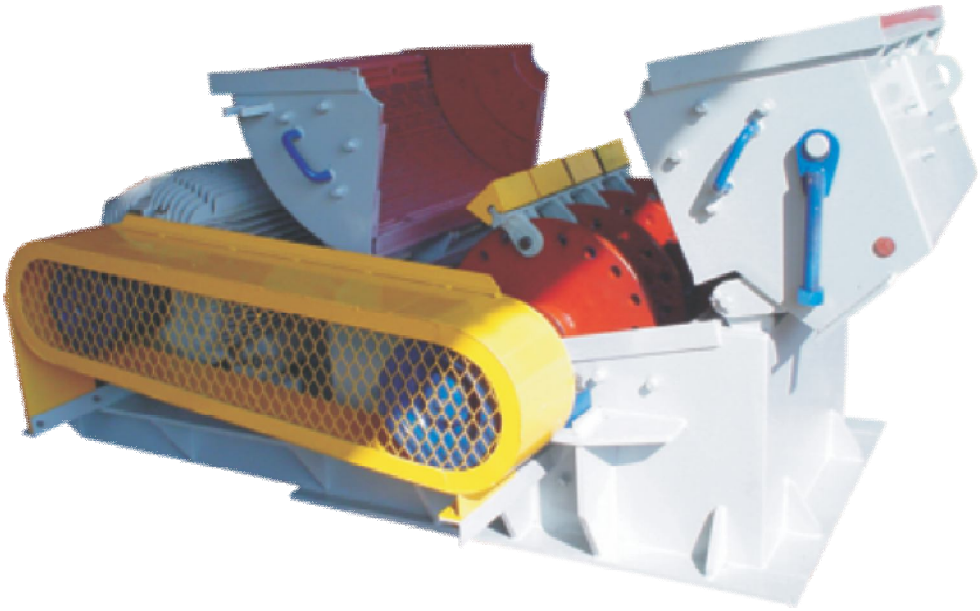

Os Moinhos a Martelo da ***RG MAQ*** são de altíssima qualidade, produzindo um ótimo desempenho e proporcionando uma excelente produção. Seu sistema de abertura de tampa bipartido gera uma facilidade na hora da troca de seus revestimentos, grelhas, martelos...

Um dos destaques da ***RG MAQ*** são os Moinhos ***RGM 955,*** com motor de 4 Pólos cada um, com capacidade de ***200 Cv*** de potência proporcionando uma excelente rotação, chegando até ***1600 RPM*** com uma produção de **28 *T/h* a 40 *T/h***, mantendo assim uma ampla possibilidade de controle da granulometria do produto final, conforme a abertura de suas grelhas que podem variar de **1.*2 mm*** até **6 *mm***.

Seus Rotores possuem discos de várias furações escalonadas proporcionam uma aproximação dos martelos nas grelhas e costelas, para obter um maior aproveitamento dos revestimentos.

Seus martelos produzidos em material de alta resistência de dureza geram uma durabilidade maior e um excelente produto, assim como seus revestimentos internos fabricados em Material de Aço Manganês (Laterais e Costelas). As grelhas de Aço 5160 são produzidas para maior durabilidade de impacto e abrasão.

REVESTIMENTOS INTERNOS

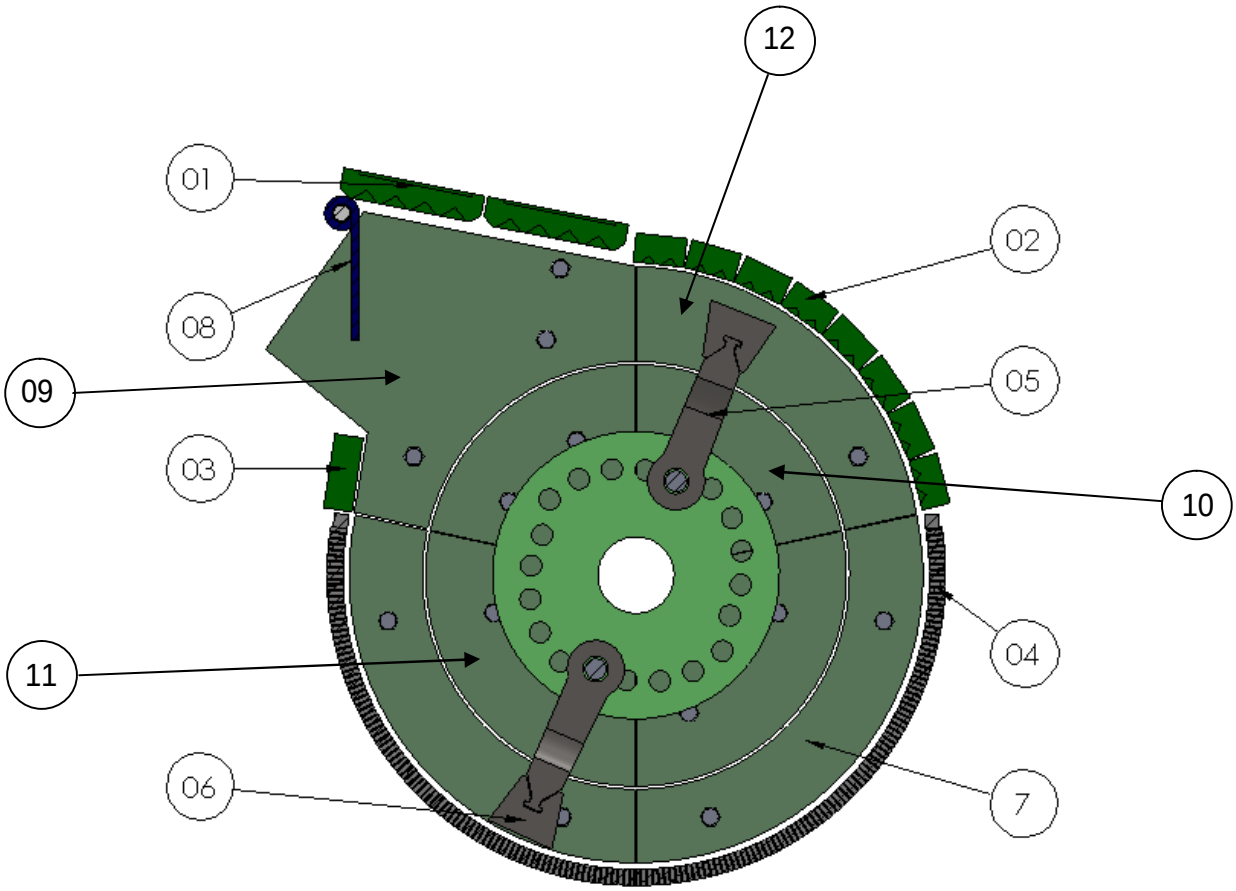

01 – Costela nº 16	**02 – Costela nº 15**	**03 – Régua nº16**	**04 – Grelhas**
05 – Suporte 240	**06 – Martelo 220**	**07 – Lat. Inf nº 7**	**08 - Cortinas de Mola**
09 – Lat. sup 1675	**10 – Lat. Sup nº 4**	**11 – Lat. Inf nº 5**	**12 – Lat. sup nº 1775**

PEÇAS PARA REPOSIÇÃO

Av. Sta. Cruz do Rio Pardo, 4450 – Piracicaba, SP, Brasil – CEP: 13400-970
Fone / fax: 55 (19) 3414-2390 - home Page: www.rgmaq.com.br – e-mail: rgmaq@rgmaq.com.br

DIMENSÕES

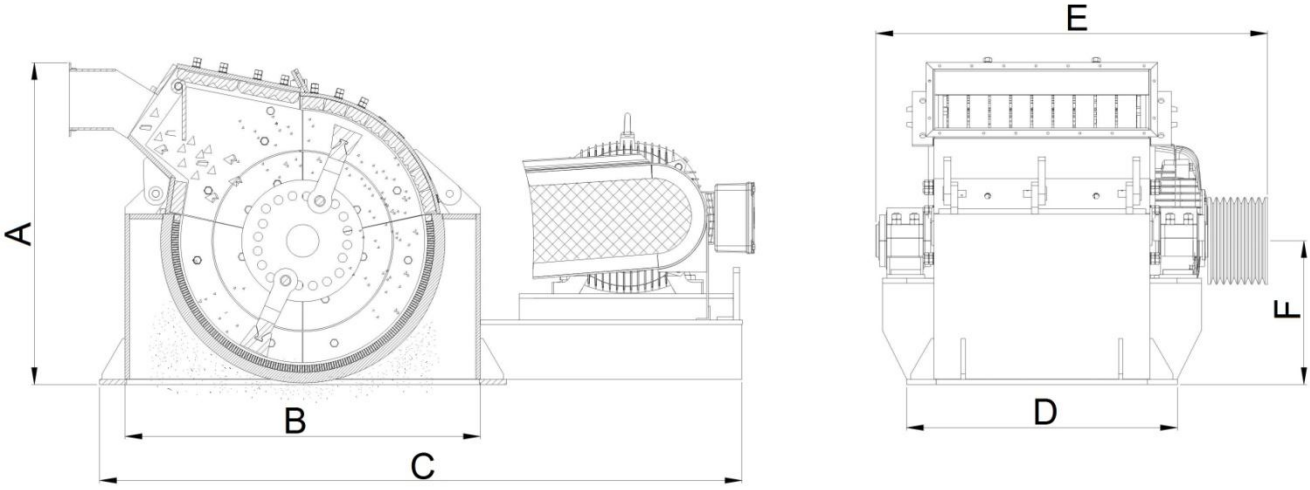

MODELO	POTÊNCIA		DIMENSÕES						PESO (aprox.)	ROTAÇÃO		PRODUÇÃO APROXIMADAMENTE (T/h) ABERTURA DAS GRELHAS					
										MOTOR	MOINHO						
	Cv	PÓLOS	A	B	C	D	E	F	Kg			1	2	3	4	5	6
RGM 955	200	4	1190	1310	2390	1190	1660	505	3500	1780	1500	15	20	25	30	35	40

Av. Sta. Cruz do Rio Pardo, 4450 – Piracicaba, SP, Brasil – CEP: 13400-970
Fone / fax: 55 (19) 3414-2390 - home Page: ww.rgmaq.com.br – e-mail: rgmaq@rgmaq.com.br