COMERCIO DE MÁQUINAS DE MOAGEM LTDA ME
Fabricação e Reforma de Máquinas para Cerâmica, Calcário e Mineração em Geral
Fone/Fax: (19) 3424-4358 | 3414-2390 | Cel: 8142-7375
Av: Santa Cruz do Rio Pardo, 4450 - Taquaral - CEP: 13400-970 - Cx. Postal 603
Piracicaba/SP | E-mail: rgmaq@rgmaq.com.br | Site: www.rgmaq.com.br
CNPJ: 09.676.473/0001-88 Insc. Estadual: 535.443.108.115

ORÇAMENTO 001444

Piracicaba, 09 de Novembro de 2012.

N.	Código	Descrição	Qtd	Preço	Total
01	00333	Moinho RGM 785 (Excluso motor)	1	47.000,00	47.000,00
				Total	**47.000,00**

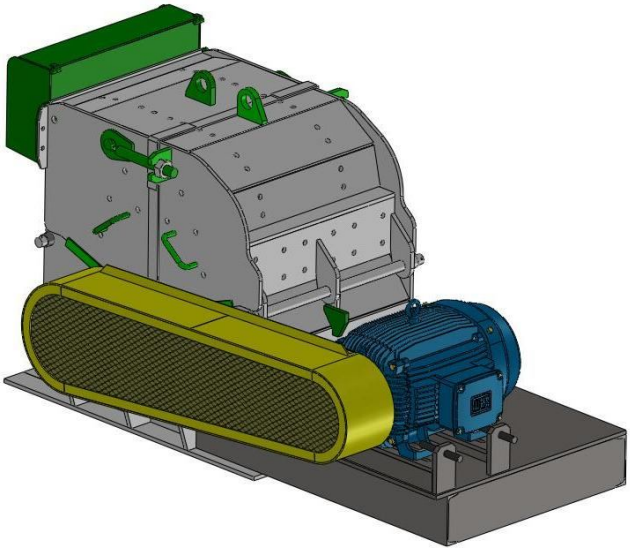

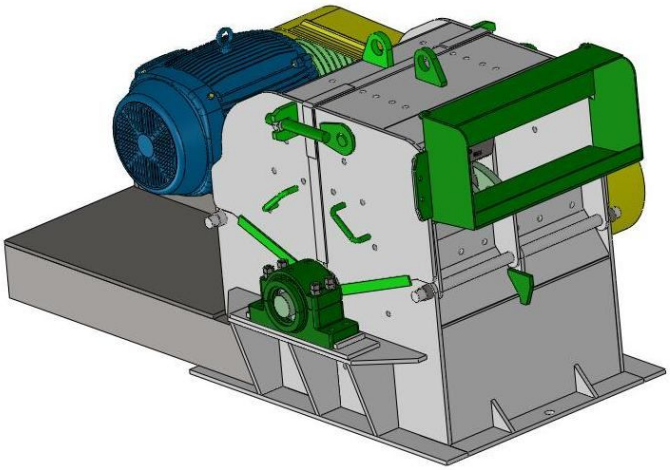

Os Moinhos da ***RG MAQ*** são de altíssima qualidade, produzindo um ótimo desempenho e proporcionando uma excelente produção. Seu sistema de abertura de tampa bipartido proporciona mais facilidade na manutenção e troca de seus revestimentos, grelhas, martelos...

O Moinho ***RGM 785***, pode usar motor de ***100 Cv*** a ***150 Cv*** de potência, 4 Pólos e uma alta rotação do Rotor a ***1200 RPM*** com uma produção variada de ***10 T/h*** a ***15 T/h*** moendo para brisa e ***20 T/h*** a ***25 T/h*** moendo vidro branco, mantendo assim uma ampla possibilidade de controle da granulometria do produto final, isto, conforme a abertura de suas grelhas.

Seu Rotor possui discos com furações escalonadas, que proporcionam uma aproximação dos martelos nas grelhas e costelas para obter um resultado de granulometria precisa.

Seus martelos são produzidos com material de alta resistência e dureza gerando uma durabilidade maior e um excelente produto, assim como seus revestimentos internos fabricados em Material de Aço Manganês (Laterais e Costelas). As grelhas de Aço 5160 são produzidas para maior durabilidade de impacto e abrasão.

PEÇAS PARA REPOSIÇÕES

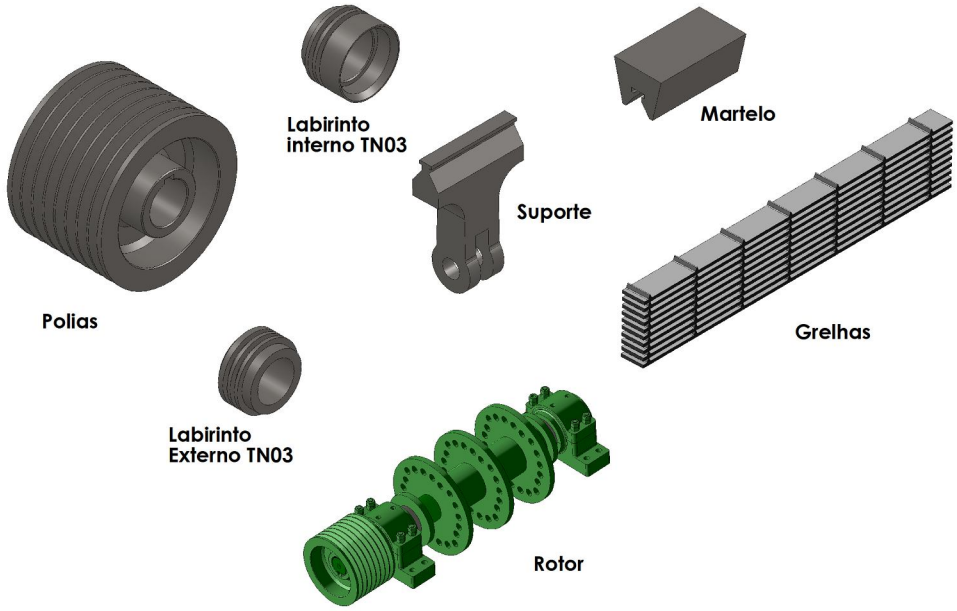

Para confirmação do pedido, favor emitir uma ordem de compra.

COMERCIO DE MÁQUINAS DE MOAGEM LTDA ME
Fabricação e Reforma de Máquinas para Cerâmica, Calcário e Mineração em Geral
Fone/Fax: (19) 3424-4358 | 3414-2390 | Cel: 8142-7375
Av: Santa Cruz do Rio Pardo, 4450 - Taquaral - CEP: 13400-970 - Cx. Postal 603
Piracicaba/SP | E-mail: rgmaq@rgmaq.com.br | Site: www.rgmaq.com.br
CNPJ: 09.676.473/0001-88 Insc. Estadual: 535.443.108.115

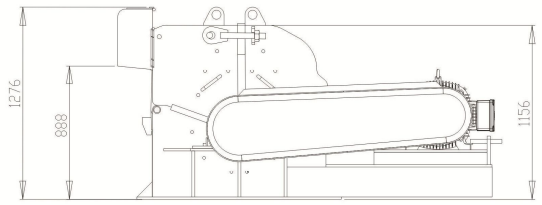

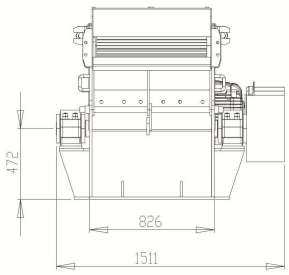

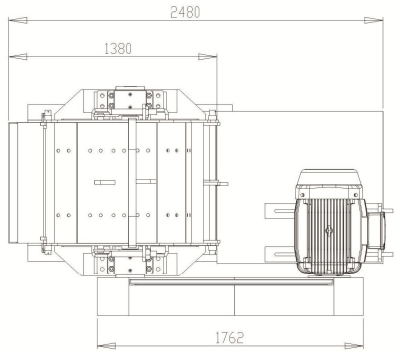

Atenciosamente,

RG MAQ COM. DE MAQ. DE MOAGEM LTDA
CNPJ: 09.676.473/0001-88 IE: 535.443.108.115
Fone/Fax: (19) 3424-4358 / 3414-2390
Avenida Santa Cruz do Rio Pardo 4450 Cx. Postal 603 - Taquaral
CEP: 13400-970 - Piracicaba, SP